Saatgutbereiter

FORTSCHRITT

K 541 A SUPER

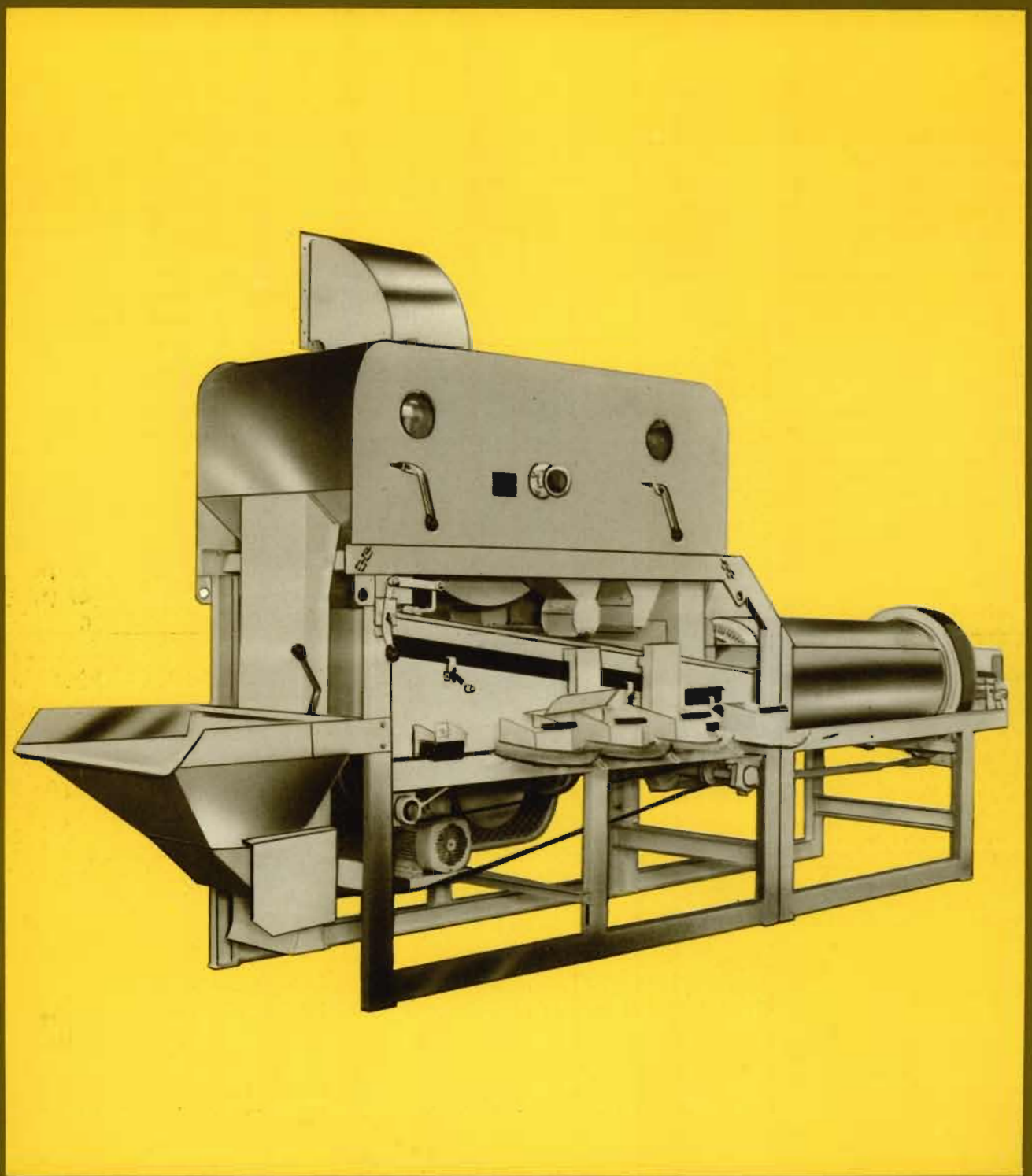

Saatgutbereiter K 541 A SUPER

Für die Erzeugung von Saatgut mit höchsten Qualitätsmerkmalen wurde der Saatgutbereiter K 541 A SUPER entwickelt.
Ausgereift in der Konstruktion, zuverlässig und leistungsstark, variabel in der Funktion, kann er den speziellen Einsatzbedingungen angepaßt werden.
Die vorgereinigte Rohware verläßt den Saatgutbereiter als Qualitätssaatgut:

- erstklassig sortiert
- hochkeimfähig
- unkrautfrei

Standardausführung
Vor- und Nachsichter, Einschütt-Trichter, doppeltes Siebwerk mit Wechselsiebrahmen, Untersieb, Ausblaskrümmer, Steigsichtergitter für Getreide, angeschlossener Zellenausleser, Zellenweite 5,6 mm, Siebreinigung beim Obersieb durch Klopfer und beim Untersieb durch Bürsten

Zusatzteile und Aggregate
Siebsegmente, Steigsichtergitter für Hülsenfrüchte und Futtersaaten, Auslesezylinder, Wechselsiebrahmen für Untersieb, Fliehkraftabscheider, Übergangsrohr, div. Rohrteile

Durchlaufschema

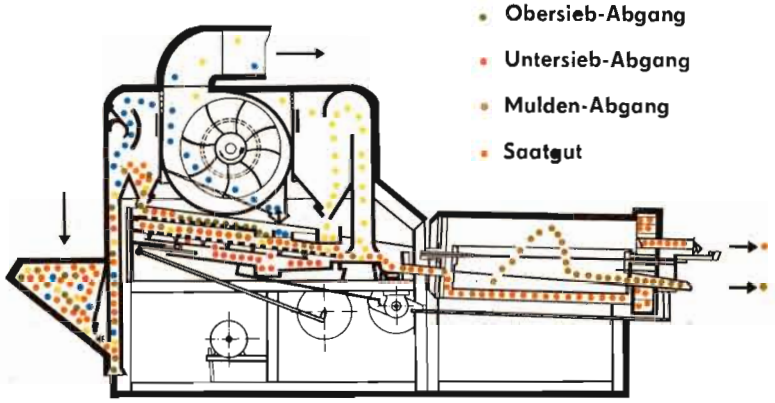

Technische Daten

Massestrom, kg/s (t/h)	Saatgut	**0,35 (1,25)**
	Marktware	**0,49 (1,75)**
Elektrischer Anschlußwert, kW		3,0
Abmessungen, mm (L × B × H)		4750 × 1525 × 2365*
Masse, kg		762

* mit Krümmer

Standardsiebsortiment für Getreide

Obersieb Rundloch	4,5 5,5	mm
Obersieb Langloch	3,0 3,25 3,75 4,0	mm
Untersieb Langloch	1,8 2,0 2,25 2,5	mm

Änderungen im Interesse des technischen Fortschritts vorbehalten.

Produzent:

Kombinat FORTSCHRITT
Landmaschinen

VEB Anlagenbau Petkus Wutha
DDR – 5909 Wutha/Thür.

Exporteur:

FORTSCHRITT
Landmaschinen Export-Import
Volkseigener Außenhandelsbetrieb der DDR
DDR – 1185 Berlin
Bruno-Taut-Straße
Telefon: 6 81 40 31
Telex: 11 2191

Printed in GDR
Ag 53/7/85 V/1/2 1184 1062